DIAGRAM
取り扱いのご説明

シャンプーボール寸法図（TK-355・TK-305）

下図は壁排水仕様です。（Pトラップ）

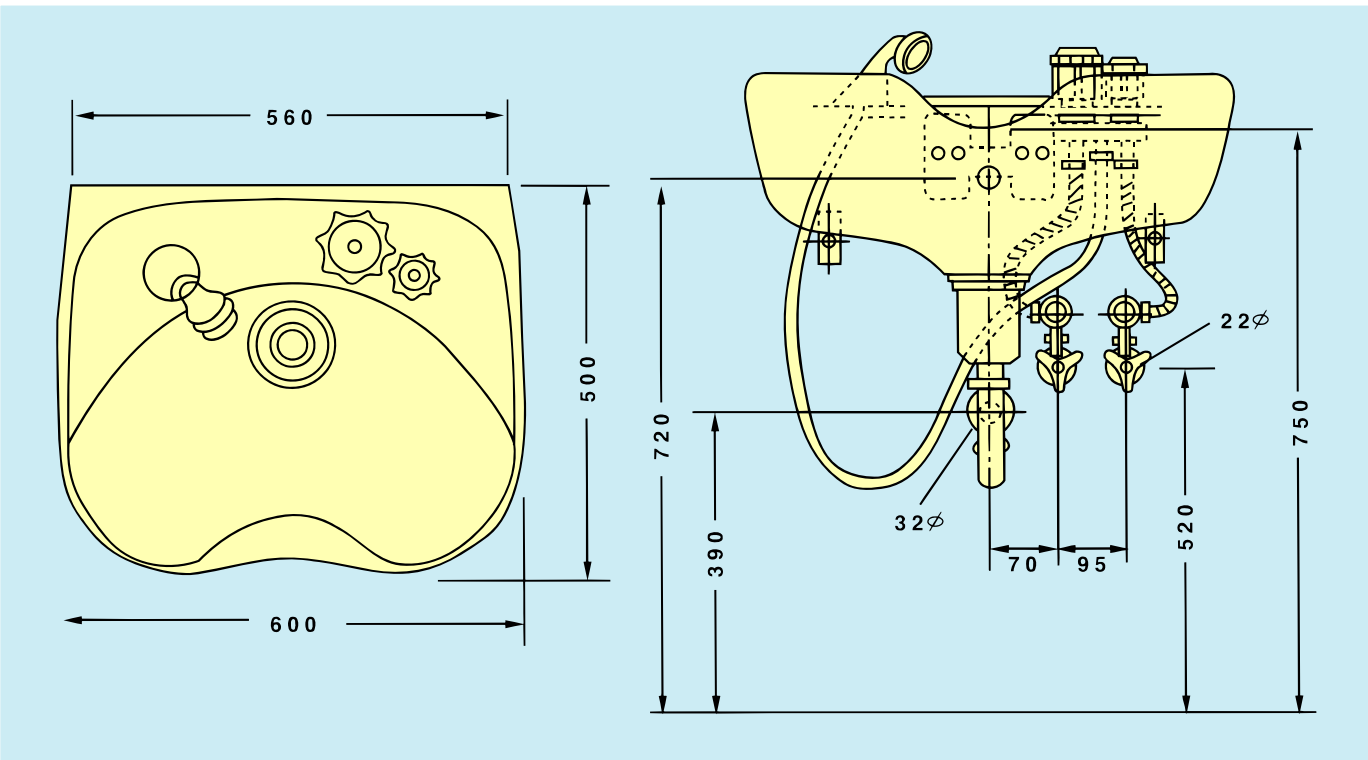

シャンプーキャビネット取付寸法図（NS-21SK-20・SK-21）
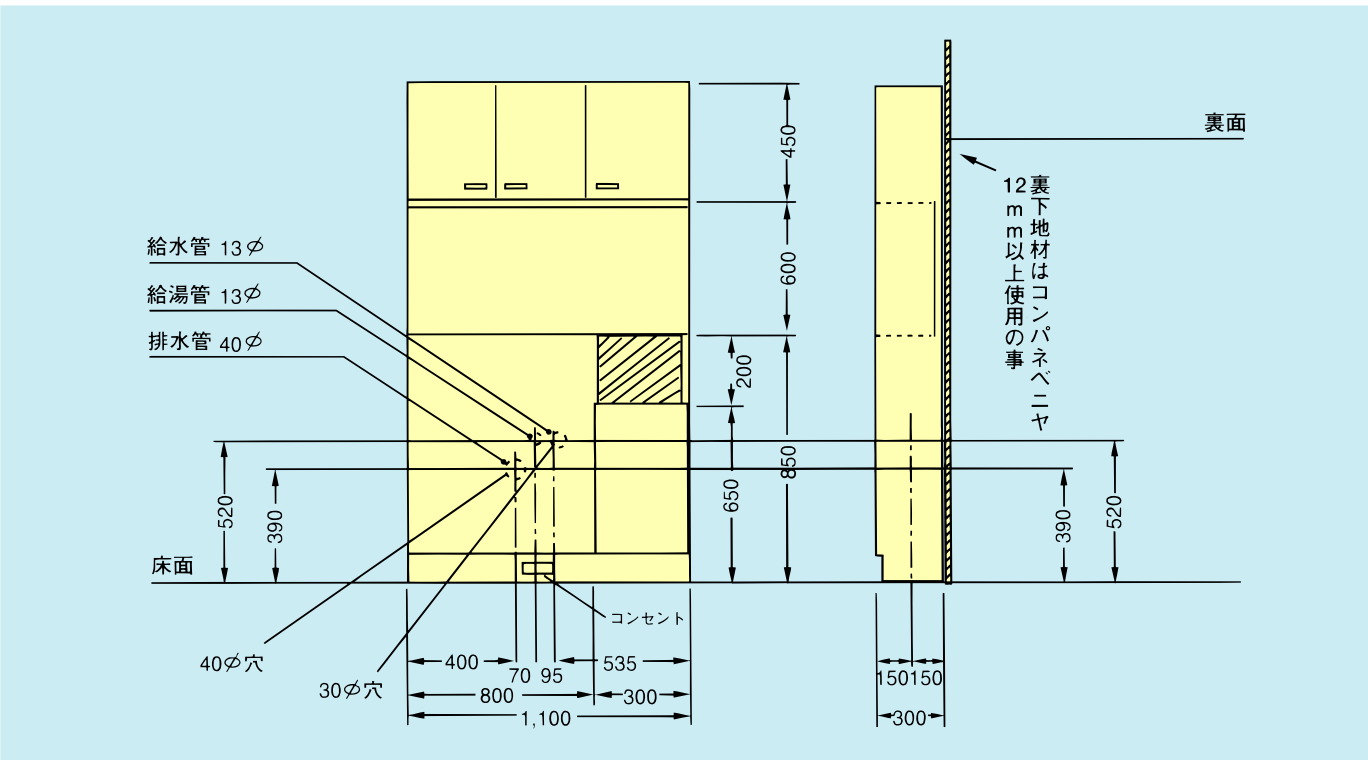
下図はSK-20用です。但し、NS-21SK-21も給排水位置は同様です。